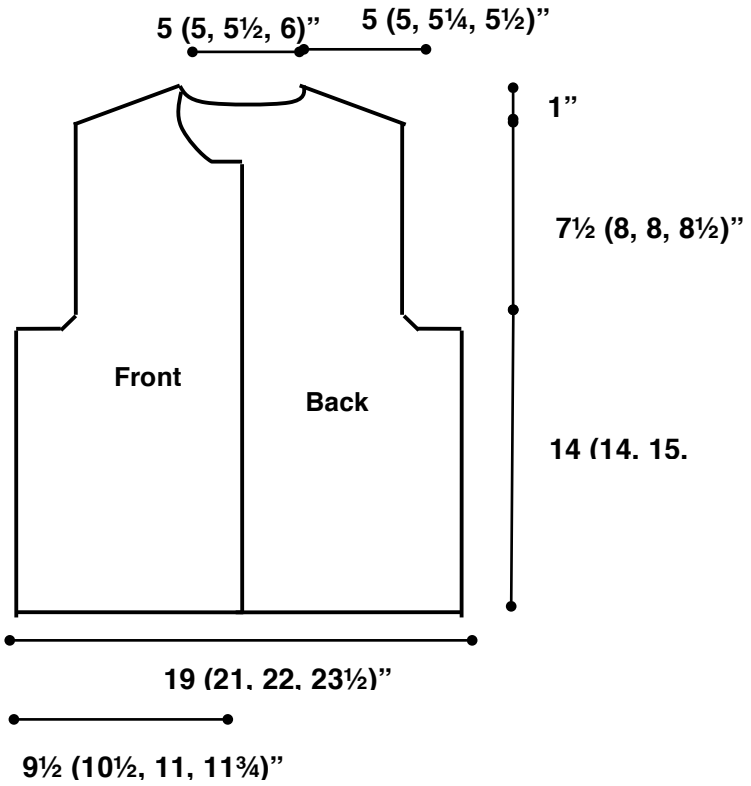
5 (5, 5½, 6)”
5 (5, 5¼, 5½)”
1”
7½ (8, 8, 8½)”
Front
Back
14 (14. 15.
19 (21. 22. 23½)”
9½ (10½, 11, 11¾)”

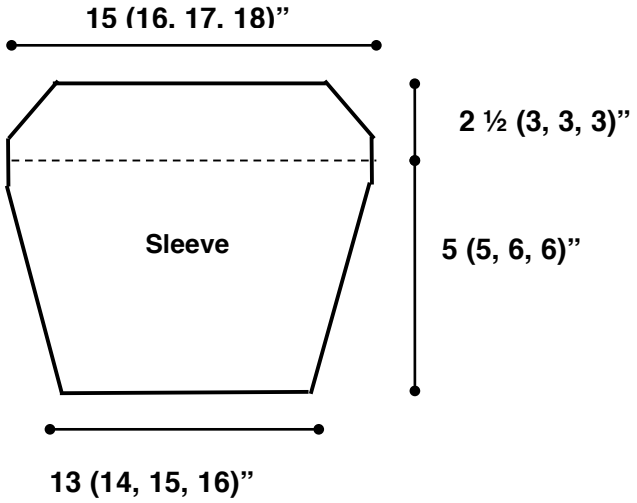
15 (16. 17. 18)”
2 ½ (3, 3, 3)”
Sleeve
5 (5, 6, 6)”
13 (14, 15, 16)”